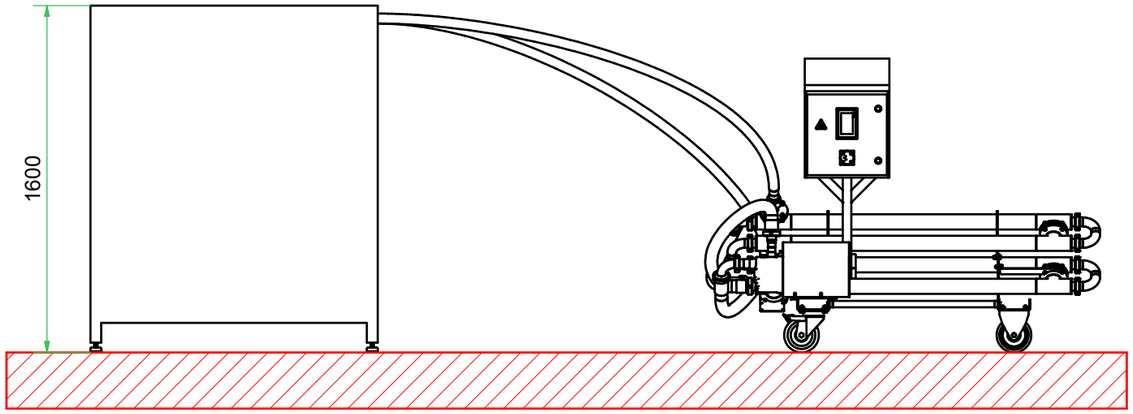

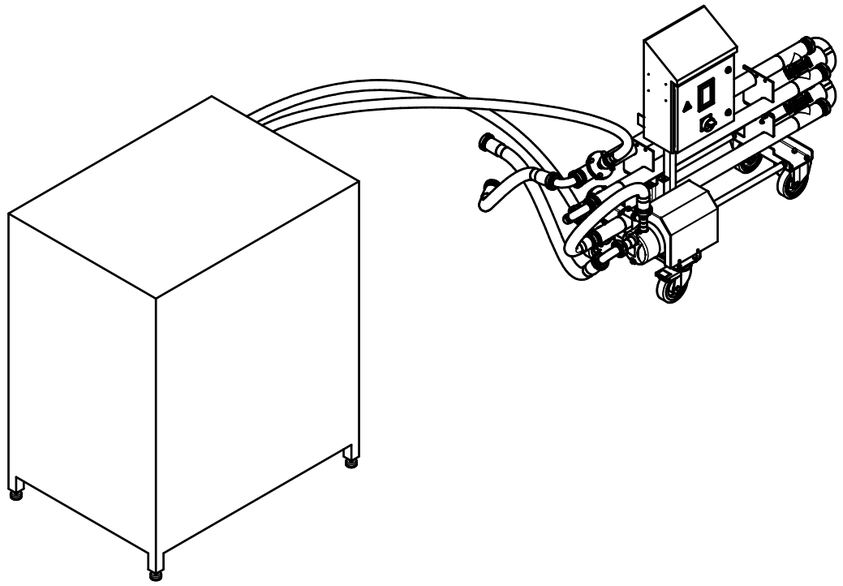

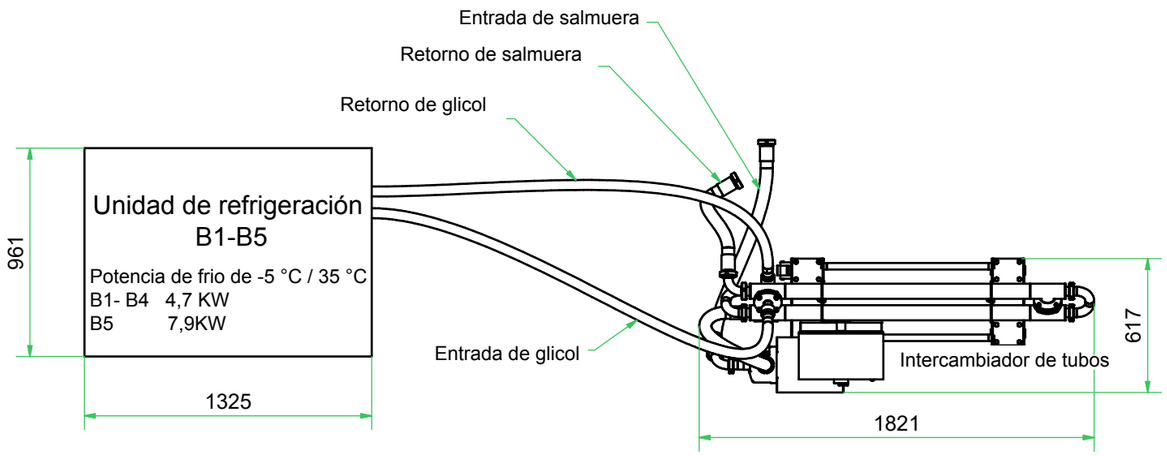

Enfriador de Salmuera